自然冷却式マイクロパウダクラッチ
PMC-10、20A3

形　　式	PMC-10A3	PMC-20A3
定格トルク　Nm	1	2
定格電圧　DC-V	24	24
消費電力　W(at75℃)	13.5	15
質　　量　kg	0.90	1.34

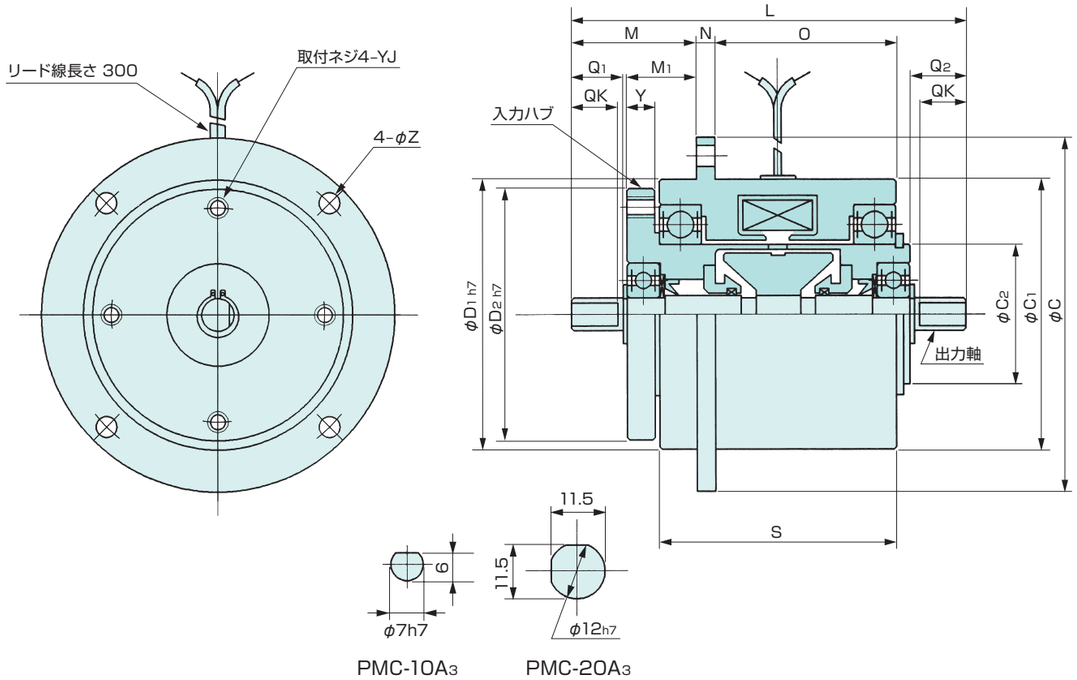

単位：mm

形　式		PMC-10A3	PMC-20A3
径方向	C	76	92
	C1	58	69
	C2	30	35
	D1	58	69
	D2	54	54
軸方向	L	85	116
	M	27	47
	M1	15	22
	N	4	4
	O	39	32
	S	51	51
	Y	6	6

形　式			PMC-10A3	PMC-20A3
取付	Z	ピッチ円直径	68	82
		穴	4.5	4.5
	YJ	ピッチ円直径	46	46
		ネジ	M4×6	M4×6
軸端	Q1		11	24
	Q2		12	25
	QK		10	20

自然冷却式マイクロパウダクラッチ
PMC-40A3

形　　式	PMC-40A3
定格トルク　Nm	4
定格電圧　DC-V	24
消費電力　W(at75℃)	18
質　　量　kg	2.5

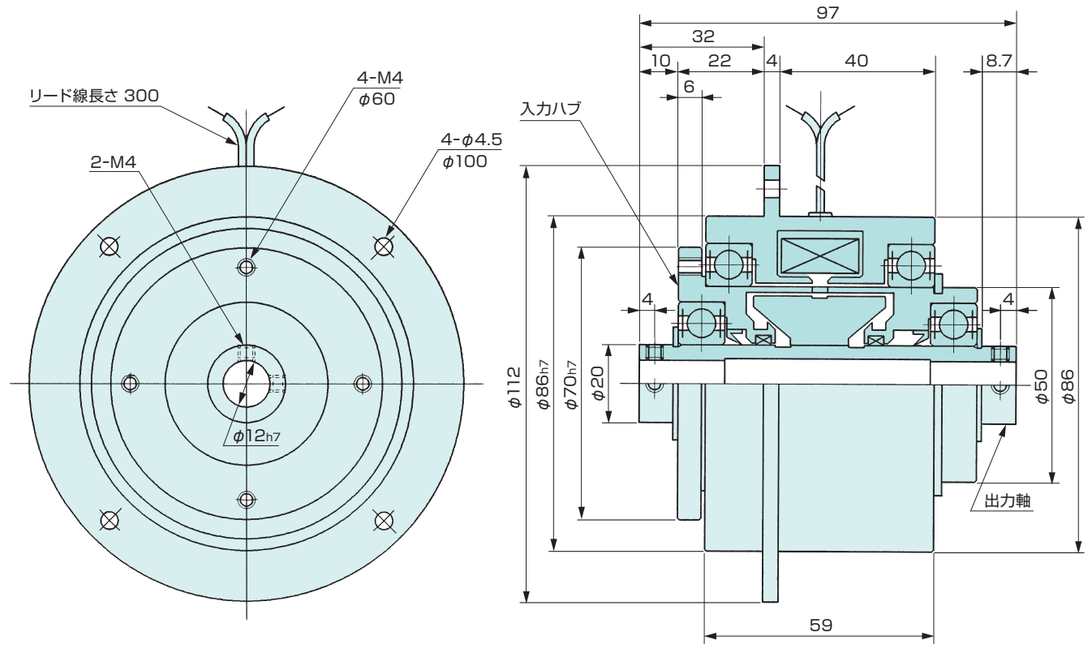

単位：mm